TRANSMETTEUR DE MESURE

pour courant, tension, puissance, mesure efficace vraie, avec large bande passante en fréquence

Série TMLB.

Type

- Mesure de courant en valeur efficace vraie
- Mesure de tension en valeur efficace vraie
- Mesure de puissance active en large bande passante avec circuit courant sur shunt interne ou externe : réseau monophasé, triphasé équilibré 3 / 4 fils, continu.
- Sortie normalisée : tension ou courant uni ou bidirectionnelle active ou passive.

Descriptif

- Boîtier : Auto-extinguible en ABS noir UL94VO
- Encliquetable sur rail DIN symétrique.
- Connecteurs débrochables pour raccordements vissés (2,5mm², souple ou rigide)
- Entrée courant sécurisée (1 et 5A) par un connecteur à brides.

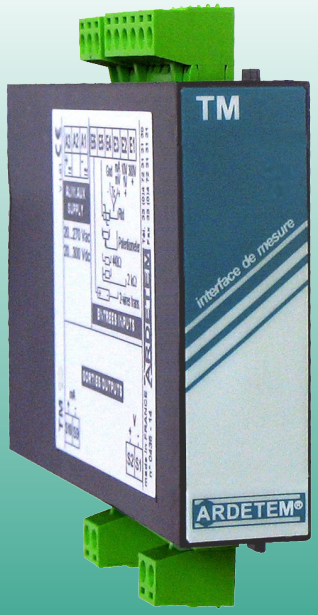

Applications

- Variateur de vitesse
- Gradateur de puissance
- Chauffage à induction

Environnement

- Température d'utilisation : - 10 à + 60 °C
- Température de stockage : - 30 à + 70 °C
- Immunité aux perturbations : CEI 801-3 niveau 3, CEI 801-4 niveau 4, CEI 801-6 niveau 3
- Conformité aux normes : EN 50081-2 : émission & EN 50082-2 : immunité, (environnement industriel)
- Conformité à la directive européenne (89/336, révision 92/31) : Marquage CE

Présentation

Conçue dans une ligne de produits de traitement des mesures industrielles : pression, température, vitesse, puissance, intensité, tension, fréquence..., la série TMLB. se décline en 6 grandes lignes de mesure alternative.

- **Tension** TMLB-V
- **Courant**
  - Shunt interne TMLB-A
  - Shunt externe TMLB-AS
- **Puissance active pour réseau monophasé**
  - Shunt interne TMLB-W1
  - Shunt externe TMLB-WS1
- **Puissance active pour réseau triphasé 3 fils équilibré**
  - Shunt interne TMLB-W1/3
  - Shunt externe TMLB-WS1/3
- **Puissance active pour réseau triphasé 4 fils équilibré**
  - Shunt interne TMLB-W1/4
  - Shunt externe TMLB-WS1/4
- **Puissance pour réseau continu**
  - Shunt interne TMLB-WC
  - Shunt externe TMLB-WCS

Dimensions

Dimensions (H x L x P) : 75 x 22,5 x 120 mm
(H=108, borniers compris)

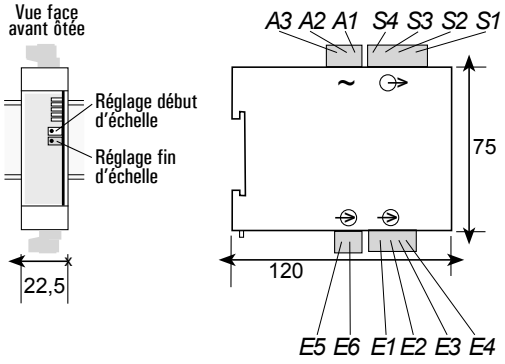

Protection : Boîtier/bornes IP 20
Poids : 189 gr.

ARDETEM 69510 SOUCIEU EN JARREST - Tél. : 33 (0)4 72 31 31 30 Fax. : 33 (0)4 72 31 31 31

Caractéristiques techniques

			Tension	Courant	Puissance active			
ENTRÉE	Codification		TMLB-V	TMLB-A	TMLB-W1	TMLB-W1/3	TMLB-W1/4	TMLB-WC
	Version avec shunt externe pour circuit courant		-	TMLB-AS	TMLB-WS1	TMLB-WS1/3	TMLB-WS1/4	TMLB-WCS
	Réseau		-	-	Monophasé	Triphasé équili.3 fils	Triphasé équili. 4 fils	Continu
	Tension nominale UEN		0-10V à 0-750V (à préciser)	-	0-10 V à 0 - 750 V (à préciser)			
	Courant nominal IEN		-	1 ou 5 A (à préciser)	0-100 mA à 0-5 A (sur demande)		0-100 mV sur shunt externe	
	Surcharge	permanente	1,2 UEN	1,5 IEN	1,2 UEN mesurable, 1,5 IEN mesurable			
		momentanée	2 UEN / 10 s.	10 IEN / 10 s.	2 UEN / 10 s, 10 IEN / 10 s			
	Puissance absorbée		0,6 VA max.	0,5 VA max.	Circuit tension : 1,3 KΩ / V Circuit courant : shunt 100 mV			
	Fréquence		DC à 10kHz (f > 10 kHz, nous consulter)					

SORTIE	**Courant** bidirectionnelle	0-20mA, 4/20mA, ±20 mA,	Rc* < 750Ω Rc* < 320Ω	**Tension** bidirectionnelle	0-10 V, ±10 V, Rc* > 1KΩ Rc* > 1KΩ
				*Rc Résistance de charge	
ALIMENTATION	**2 Versions :**	Haute Tension ou Basse Tension *(à spécifier à la commande)*		**Consommation**	en charge : < 3 VA (1,5W) à vide : < 2,2 VA (1,1W)
	Haute Tension et	90...270 VAC 88 ...350 VDC	50/60/400 Hz		
	Basse tension et	20...40 VAC 20...64 VDC	50/60/400 Hz		
TRANSFERT	**Temps de réponse**	nominal : ≤ 200 ms [Tr]		**Isolation galvanique**	Entrée / Sortie / Alimentation 2 kV eff. 50Hz 1 min. (4 kV en option)
	Taux d'ondulation	< 0,5 % (à Tr nominal, si fréquence d'entrée = 50Hz)		**Non linéarité**	< 0,3 %
	Coefficient de T°	≤ 0,02%/°C		**Classe de précision**	
				Tension - Courant :	0,5 pour fréquence < 1kHz 0,5 pour facteur de crête ≤ 6 1 pour fréquence ≥ 1kHz 1 pour facteur de crête compris entre 6 et 10
				Puissance active :	0,5 pour fréquence < 1kHz 1 pour fréquence ≥ 1kHz
Options	**Entrée sans composante continue (AC uniquement)** **Sortie courant passive :** 0-20mA, 4-20mA, U = 30V max.			**Temps de réponse :**	Court > 60 ms Long < 30 s

Autres caractéristiques, nous consulter.

Codification

♦ Type d'entrée : **Série TMLB.**

Voir tableau ci-dessus

♦ Type d'alimentation :

2 : Haute Tension
3 : Basse Tension

♦ Exemples de commande :

Pour un **convertisseur de puissance triphasé 4 fils équilibré (large bande)** avec entrée sur shunt externe et une alimentation en 230 VAC, demander la référence : **TMLB-WS1/4 2**

Pour un **convertisseur de courant en mesure efficace vraie** avec entrée sur shunt interne et une alimentation en 24 VDC, demander la référence : **TMLB-A 3**

Cet appareil destiné aux applications industrielles doit être installé dans une armoire électrique ou équivalent.

Raccordements

ENTRÉE TENSION

Connecteurs du bas

TMLB-V

Convertisseur pour tension / mesure valeur efficace vraie (RMS)

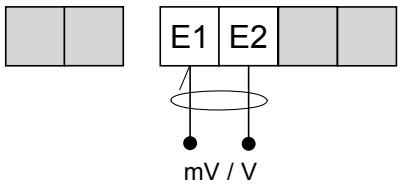

Connecteurs du haut

SORTIE

tension et courant active

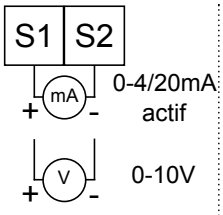

courant passive

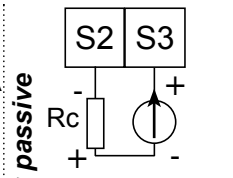

0-4/20mA passif
source externe
30 V max.

ALIMENTATION

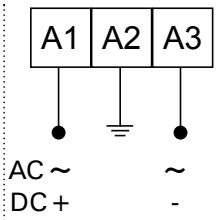

ENTRÉE COURANT

Connecteurs du bas

TMLB-A

Convertisseur pour courant / mesure valeur efficace vraie (RMS)

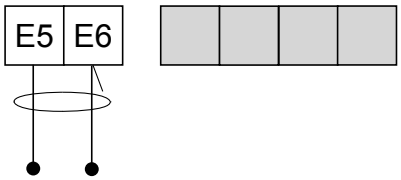

TMLB-AS

Convertisseur pour courant / sur shunt externe, mesure valeur efficace vraie (RMS)

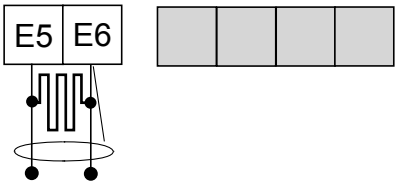

ENTRÉE PUISSANCE

Connecteurs du bas

TMLB-WC

Wattmètre DC (large bande)

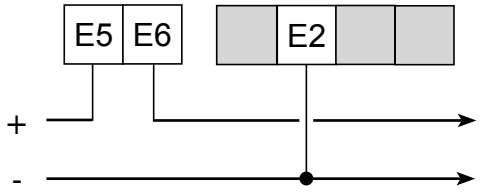

TMLB-WCS

Wattmètre DC (large bande) avec circuit courant sur shunt externe

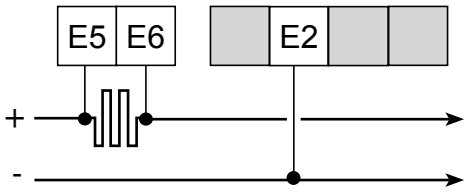

ENTRÉE PUISSANCE

TMLB-W1

Wattmètre monophasé (large bande)

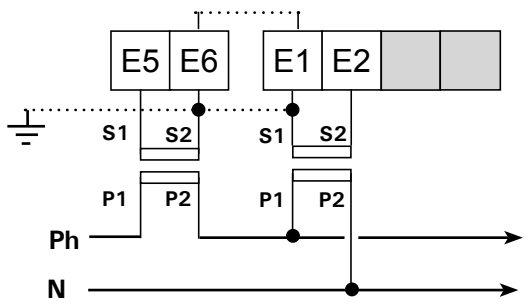

⚠ sans TP : raccorder la phase à E1 et le neutre à E2.

TMLB-WS1

Wattmètre monophasé (large bande) avec circuit courant sur shunt externe

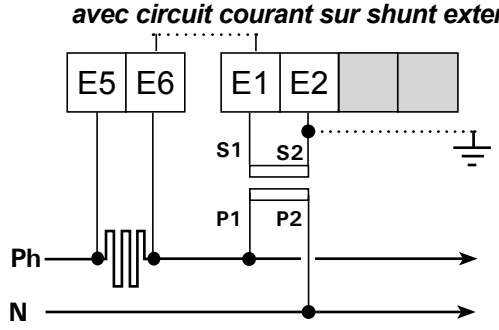

⚠ sans TP : raccorder uniquement le neutre à E2 (voir schéma du TMLB-WCS).

Raccordements

Connecteurs du bas

ENTRÉE PUISSANCE

TMLB-W1/3

Wattmètre triphasé 3 fils équilibré (large bande)

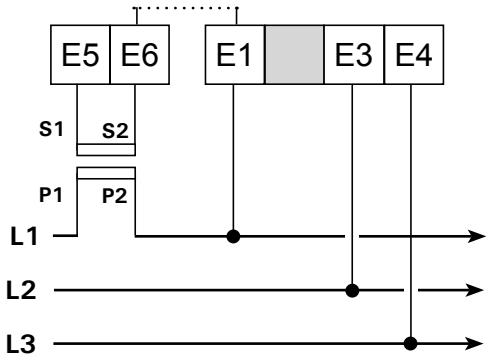

TMLB-WS1/3

Wattmètre triphasé 3 fils équilibré (large bande) avec circuit courant sur shunt externe

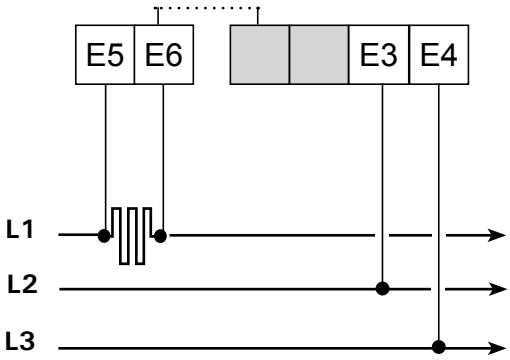

ENTRÉE PUISSANCE

TMLB-W1/4

Wattmètre triphasé 4 fils équilibré (large bande)

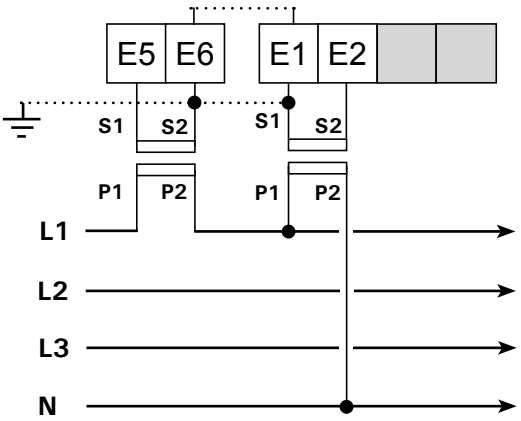

TMLB-WS1/4

Wattmètre triphasé 4 fils équilibré (large bande) avec circuit courant sur shunt externe

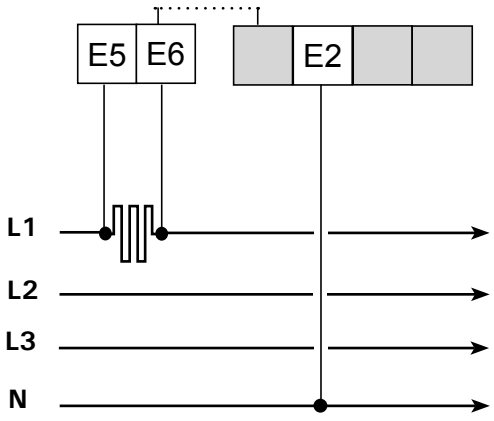

⚠ Sans TP : Raccorder la phase L1 à E1 et le neutre à E2. Ne pas raccorder la terre.

Note : La précision de la mesure est fonction du choix des transformateurs de courant ou de tension utilisés.

ARDETEM - CF CO/06 - C 11/08 - Toutes les données de cette notice sont susceptibles d'être modifiées sans préavis.

ARDETEM®

RCS Lyon 444-429-476 - Printed in France.
e-mail : info@ardetem.com
http : //www.ardetem.com

Route de Brindas
Parc d'activité d'Arbora N°2
69510 SOUCIEU EN JARREST
FRANCE

Tél. : 33 (0)4 72 31 31 30
Fax. : 33 (0)4 72 31 31 31

votre distributeur